6610-15-401

Отв. под штифт кон. ф16 с дет. 6610-31-403 ③

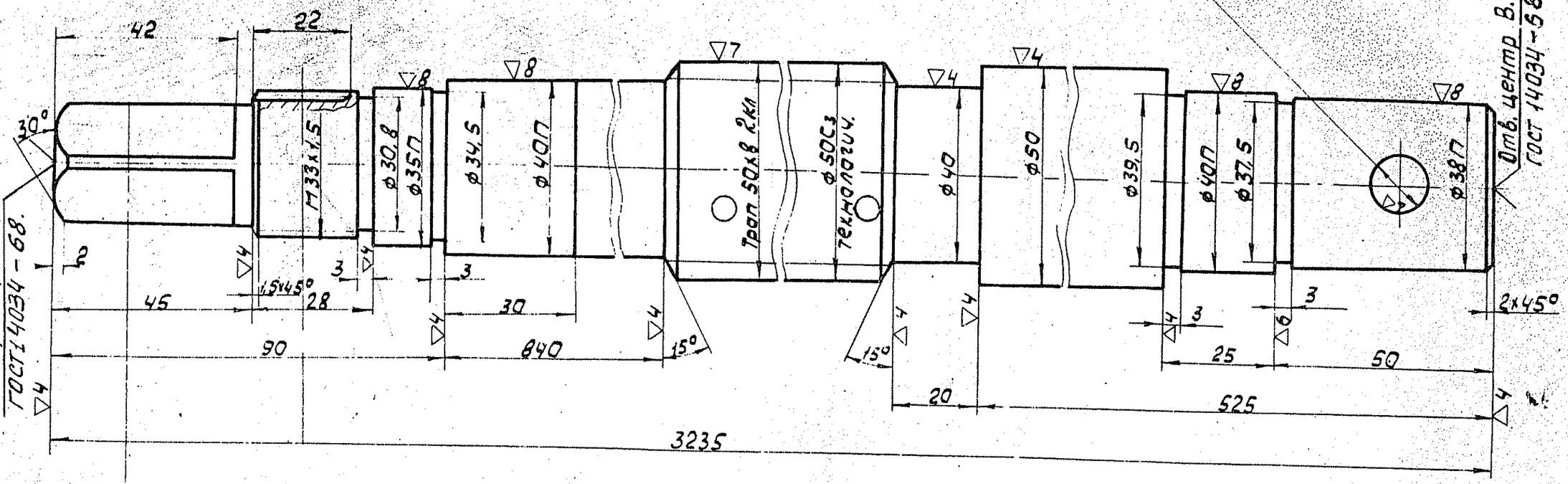

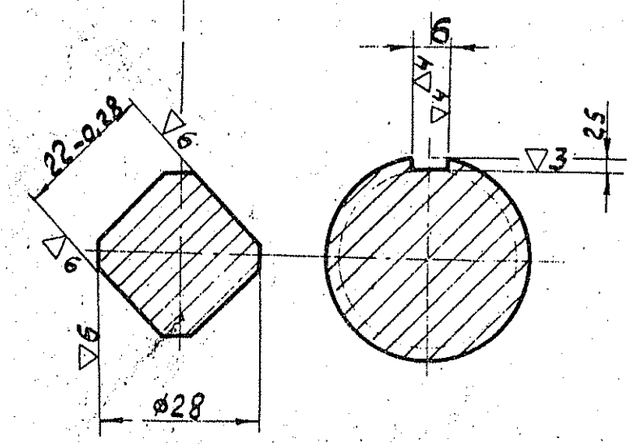

④ Тех. требования:

1. Биение ф35П; ф40П; ф38П; относительно оси не более 0,02мм.
2. Остальные тех. требования по ТУД 22-2 для винтов 4кл.
3. Допуск на метрическую резьбу по 2кл. точности ГОСТ 9253-59.
4. Для экспортного и тропического исполнения поверхность на ф50 ▽4 декоративно шлифовать ▽7.
5. Овальность и конусность на ф40П не более 0,008мм.

Позиции обозначенные ◯ подлежат переводу на иностранный язык.

6. Остальные размеры и форма канавок для выхода шлифовального круга по ГОСТ 8820-69 исполнение 1.

Изм	Лист	№ докум	Подп.	Дата	6610-15-401		
Разраб		Кузьмицкий			Винт ①	Лит	Масса	М-б
Пров							40,8	1:1
Т.контр						Лист	Листов	
Н.контр		Стельман						
Утв		Рашель			Сталь 45 ②			

Инв. N подлин | Подп. и дата | Взам. инв. N | Инв. N дубл. | Подп. и дата

Восстановленный подлинник №2